B-B

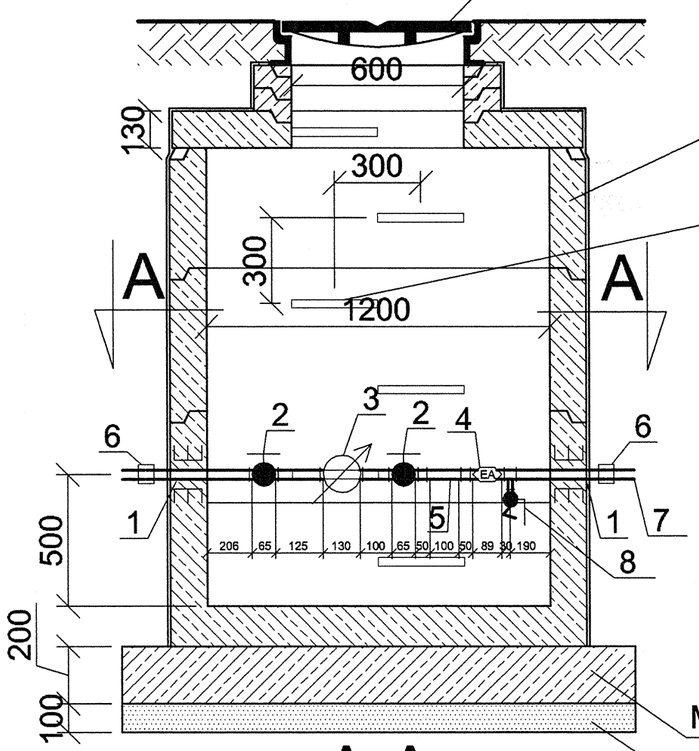

A-A

właz żeliwny typ ciężki klasa wytrzymałości C250, okrągły bez wentylacji na korpusie 80mm

kręgi betonowe Ø 1200, H-500 łączone poprzez uszczelkę gumową

stopnie włazowe z prętów Ø 30mm wg PN-64/H-74086

1 Przejście szczelne dla rur żeliwnych i stalowych
2 Zawory odcinające grzybkowe DN 25 mm
3 Wodomierz skrzydełkowy JS 2,5 DN 20 mm np.PoWoGaz
4 Zawór antyskażeniowy rodziny EA typ 251 DN 25 mm np.Danfoss
5 Króciec stalowy DN 25 mm, L-100 mm
6 Złączka przejściowa PE/stal DN40/1" 63/1"
7 Projektowane przyłącze z rur PE100 SDR 11 DN 40, 63 mm
8 Zawór grzybkowy DN 15 mm /spust wody z instalacji/

Studzienkę wodomierzową zaizolować na zewnątrz środkiem BITGUM w ilości 3kg/m2

alternatywnie można wbudować studnie tworzywową mrozoodporną DN600

Monolityczny prefabrykat wraz z żelbetową płytą denną

podsypka piaskowo-żwirowa

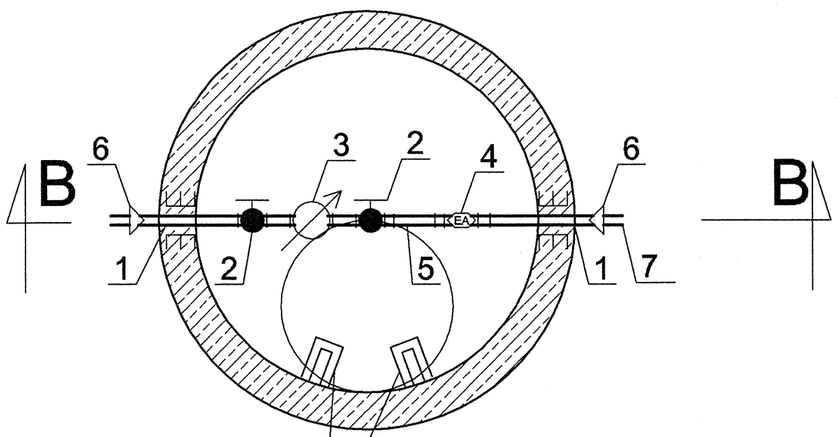

stopnie włazowe z prętów Ø 30mm wg PN-64/H-74086

SPECJALISTYCZNE BIURO INWESTYCYJNO-INŻYNIERSKIE PROSTA PROJEKT

Piotrkowice ul.Kielecka 37
26-020 Chmielnik
tel. 517 190 616
fax. 41 20 10 556
biuro@prostaprojekt.pl
www.prostaprojekt.pl

ZESPÓŁ PROJEKTOWY

FUNKCJA	BRANŻA	IMIĘ I NAZWISKO	NR UPRAWNIEŃ	PODPIS
Projektował	Sanitarna	mgr inż. Mikołaj Gacia	SWK/0167/POOS/09	
Sprawdził	Sanitarna	mgr inż. Lesław Strzałka	KL 197/87	
Opracował	Sanitarna			

INWESTYCJA

Inwestor	Gmina Suchedniów ul. Fabryczna 5 26-130 Suchedniów
Nazwa opracowania	"OPRACOWANIE PROJEKTU BUDOWLANEGO WIELOBRANŻOWEGO PRZEBUDOWY ULICY POWSTAŃCÓW I KRÓTKKIEJ WRAZ Z INFRASTRUKTURĄ KOMUNALNĄ W SUCHEDNIOWIE - I ETAP REWITALIZACJI"

RYSUNEK

Stadium projektu	Projekt wykonawczy	data: 10.2014	skala: 1:25
Nazwa rysunku	Schemat studni wodomierzowej DN1200		nr rys: 7

BLOK OPOROWY
DLA TRÓJNIKA

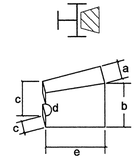

d (mm)	a (cm)	b (cm)	c (cm)	e (cm)
40-63	25	20	20	40-45
80	35	30	25	40-45
100	45	35	35	40-45
150	65	50	40	40-45
200	80	70	50	50-55

BLOK OPOROWY
DLA ZASÓW

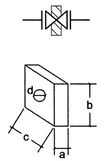

d (mm)	a (cm)	b (cm)	c (cm)
40-63	15	25	80-90
80	15	30	80-90
100	20	35	80-90
150	25	40	80-90
200	30	45	90-100

BLOK OPOROWY
DLA KORKÓW

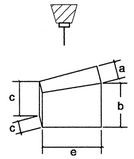

d (mm)	a (cm)	b (cm)	c (cm)	e (cm)
40-63	25	20	20	25
80	35	30	25	30
100	45	35	35	35
150	65	50	40	40
200	80	70	50	45

BLOK OPOROWY
DLA ŁUKÓW I KOLAN

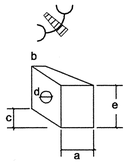

średnica przewodu d (mm)	a (cm)			b (cm)			c (cm)			e (cm)		
	∢			∢			∢			∢		
40-63	30	45	90	30	45	90	30	30	30	30	45	90
40-63	15	20	20	15	15	90	90	90	90	15	15	20
80	20	25	30	20	20	20	90	90	90	20	20	25
100	25	30	35	20	25	35	90	90	90	25	25	30
150	40	40	50	30	30	40	90	90	90	30	40	45
200	50	65	70	40	50	50	100	100	100	50	50	65

BLOK PODPOROWY
DLA HYDRANTÓW

Pod hydranty należy stosować bloki podporowe.
Powierzchnia podparcia, objętość, materiał - jak dla bloku oporowego dla zasuw

Węzeł nr W108

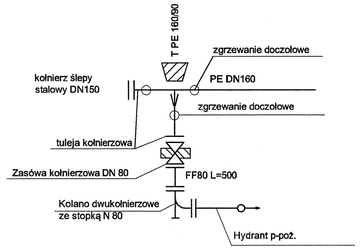

Węzeł nr W97, W85, W75, W58, W44, W111, W29, W4

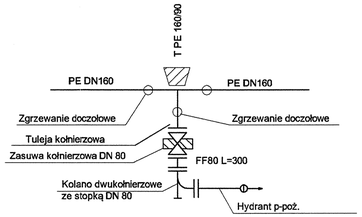

Węzły wpięcia przyłączy wg Zagospodarowania

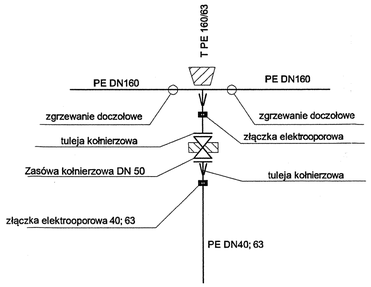

Węzeł nr W98, W91, W72

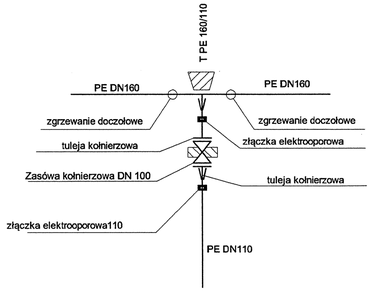

WĘZEŁ NR W43

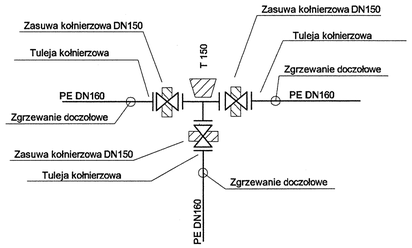

WĘZEŁ NR W115

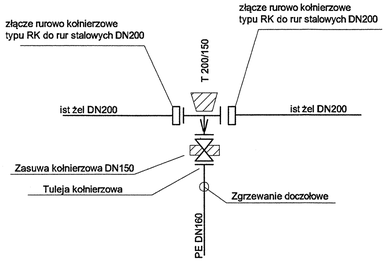

WĘZEŁ NR W1

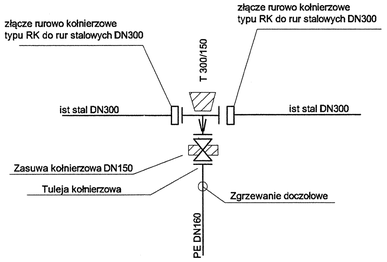

SPECJALISTYCZNE BIURO INWESTYCYJNO-INŻYNIERSKIE PROSTA PROJEKT

Piotrkowice, ul.Kielecka 37
26-620 Chmielnik

tel. 517 190 696
fax. 41 20 10 556

biuro@prostaprojekt.pl
www.prostaprojekt.pl

ZESPÓŁ PROJEKTOWY				
FUNKCJA	BRANŻA	IMIĘ I NAZWISKO	NR UPRAWNEŃ	PODPIS
Projektował	Sanitarna	mgr inż. Mikołaj Gacia	SWK/0167/POOS/09	
Sprawdził	Sanitarna	mgr inż. Lesław Strzałka	KL 197/89	
Opracował	Sanitarna			

INWESTYCJA	
Inwestor	Gmina Suchedniów ul. Fabryczna 5 26-130 Suchedniów
Nazwa opracowania	"OPRACOWANIE PROJEKTU BUDOWLANEGO WIELOBRANŻOWEGO PRZEBUDOWY ULICY POWSTAŃCÓW I KRÓTKKIEJ WRAZ Z INFRASTRUKTURĄ KOMUNALNĄ W SUCHEDNIOWIE - I ETAP REWITALIZACJI"

RYSUNEK			
Stadium projektu	Projekt wykonawczy	data: 10.2014	skala:
Nazwa rysunku	Schemat węztów montażowych		nr rys: 8